COBERTURA COM PILARES METÁLICOS

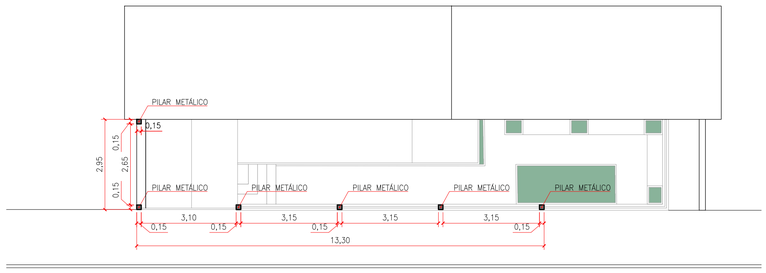

PLANTA BAIXA
ESCALA 1:100

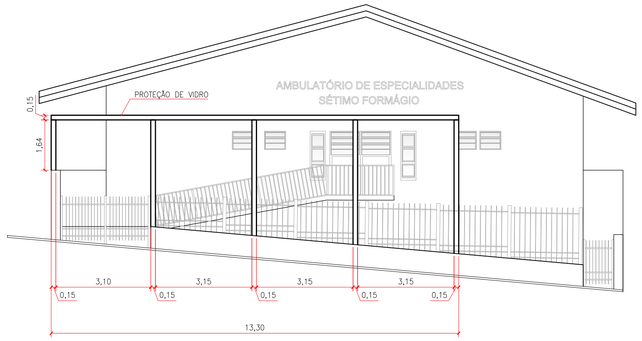

ELEVAÇÃO FRONTAL
ESCALA 1:100

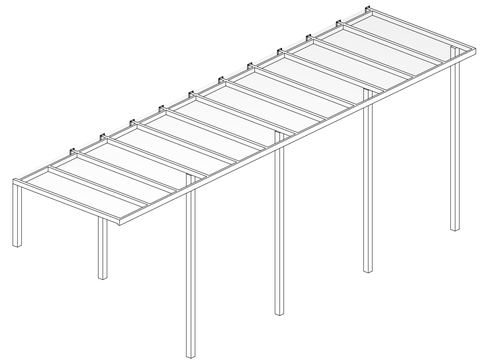

PERSPECTIVA ISOMÉTRICA
SITUAÇÃO SEM ESCALA

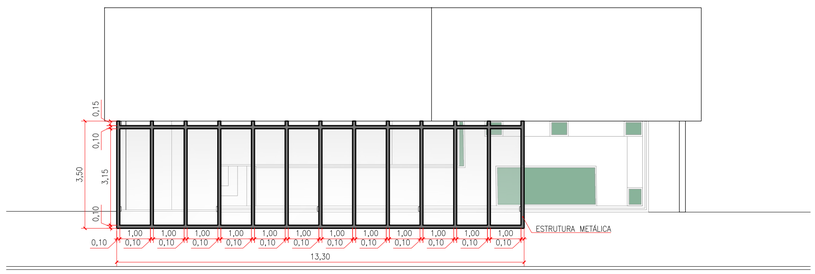

PLANTA BAIXA
ESCALA 1:100

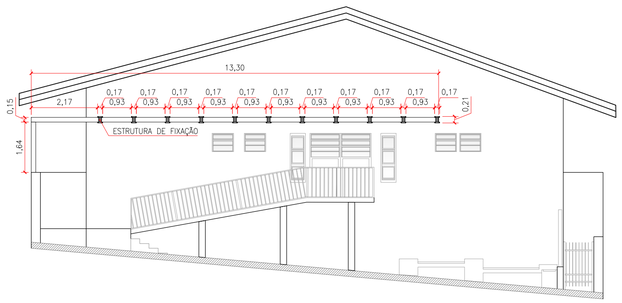

CORTE FRONTAL
ESCALA 1:100

Obs: Conferir medidas in loco.

Projeto Arquitetônico

Follha 01/01

Assunto : Construção de Cobertura

Local : Rua Vinicius de Moraes, 265
Alexandre Gatolini
Águas de Lindóia - S.P.

Proprietário :
Prefeitura Municipal de Águas de Lindóia

Quadro de Áreas :

Cobertura 46,50 m2

Declaro que a aprovação deste projeto não implica no reconhecimento por parte da Prefeitura Municipal, do direito de propriedade do terreno.

Prefeitura Municipal de Águas de Lindóia
Proprietário

Samuel Mantovani - Arquiteto Urbanista
CAU: A131991-4
Autor do Projeto

José Roberto Mazutti Kosmel - Eng. Civil
CREA: 0601490022
Responsavel Técnico pelo Projeto

ART.: 92221220151078647

P.M.E.A.L.